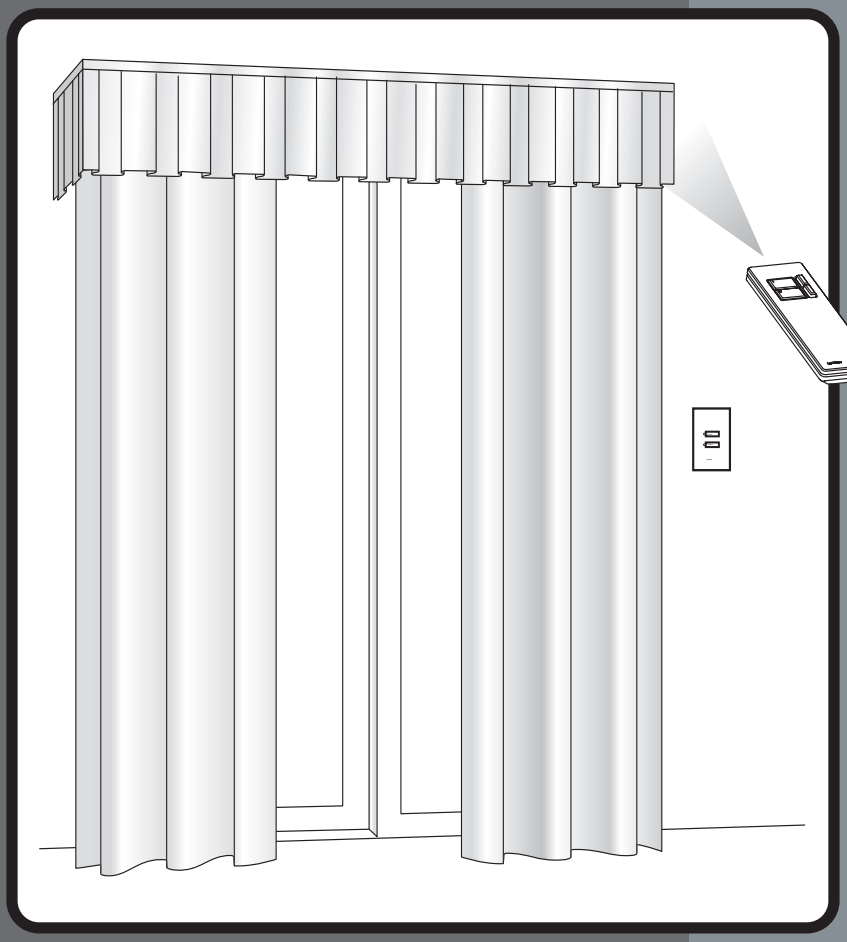

Sivoia QED®

Instructions d'installation et de fonctionnement

Système de Rideaux

LUTRON®

Sivoia QED® | Système de rideaux

Instructions d'installation
Prière de lire avant installation

Outils requis:

Mètre-ruban
Coupe-fil/outil à dénuder
Pinces
Tournevis Phillips N° 2
*Vis de fixation
Tournevis à lame plate 1/8 po
Niveau
Perceuse électrique, mèches, accessoires de tournevis

* NOTE : Le matériel de fixation murale n'est pas inclus, les murs pouvant être construits dans une grande variété de matériaux. L'installateur doit déterminer le matériel de fixation murale approprié pour ses besoins précis. Lutron recommande l'utilisation du matériel de fixation n 8.

Contenu de l'emballage:

Système à glissière simple –
(tirage à droite illustré)

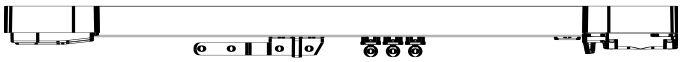

Mécanisme d'entraînement électronique (MME)

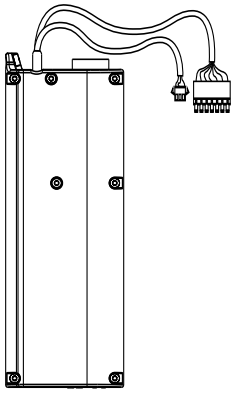

Supports de fixation murale en " L"
avec verrou à came
(la quantité dépend de la largeur du système)

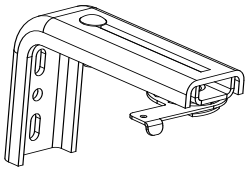

OU

Verrous à came pour fixation au plafond
(la quantité dépend de la largeur du système)

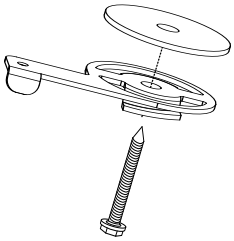

Un crochet à oeil
(tirage divisé uniquement)

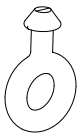

(1) Bornier 7 broches

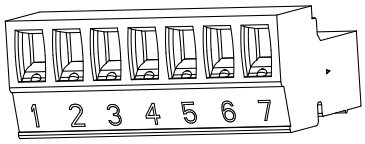

(1) Attache de c ble de 4 po (102 mm)

(1) Tournevis

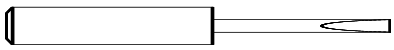

(1) Attache de c ble de 7 po (178 mm)

Sivoia QED® | système de rideaux

Instructions d'Installation (suite)

Mise en garde: Une installation incorrecte peut entraîner des blessures graves. Respecter les instructions d'installation.

Notes:

- Le système de rideaux Sivoia QED a une durée d'utilisation continue maximale nominale de 8 min, suivi d'un repos de 18 min.
- Ne raccordez pas le mécanisme d'entraînement électronique (MME) au système Sivoia QED avant l'installation..
- Avant de procéder à l'installation, retirez les cordons non requis et débranchez tout équipement non exigé pour le fonctionnement motorisé.
- Les systèmes de rideaux Lutron sont destinés à être utilisés avec les sources d'alimentation, les commandes et le matériel de glissière pour rideaux Lutron uniquement.
- **Codes:** Installez conformément à tous les codes électriques locaux et nationaux.
- **Environment:** Température ambiante d'utilisation : de 32 à 104 °F (0 à 40 °C), taux d'humidité de 0 à 90 %, sans condensation. Ne doit être utilisé qu'à l'intérieur.
- Il doit y avoir un dégagement d'au moins 1,3 pied (0,4 m) entre le rideau mobile et tout objet mobile.

1 Fixation de la Glissière Pour Rideaux

Fixation Murale

Note: La glissière pour rideaux doit être rectiligne et à niveau pour fonctionner correctement, et les supports doivent être alignés à la verticale et à l'horizontale.

1.1

Fixez la glissière pour rideaux au mur à l'aide des supports de fixation murale en “L”. Fixez les supports en “L” à l'aide des directives d'espacement ci-dessous.

1. Les supports en “L” fixés aux extrémités de la glissière doivent être positionnés entre 5 po (125 mm) et 6 po (150 mm) de chaque extrémité.
2. Des deux côtés de la glissière, en commençant par le support en “L” à l'extrémité, positionnez le support en “L” qui suit à une distance de 16 po (400 mm) vers l'intérieur.
3. Espacez les supports en “L” qui restent de 16 à 24 po (400 à 600 mm).

Note: Toutes les vis doivent être bien fixées à un montant ou à un élément de structure.

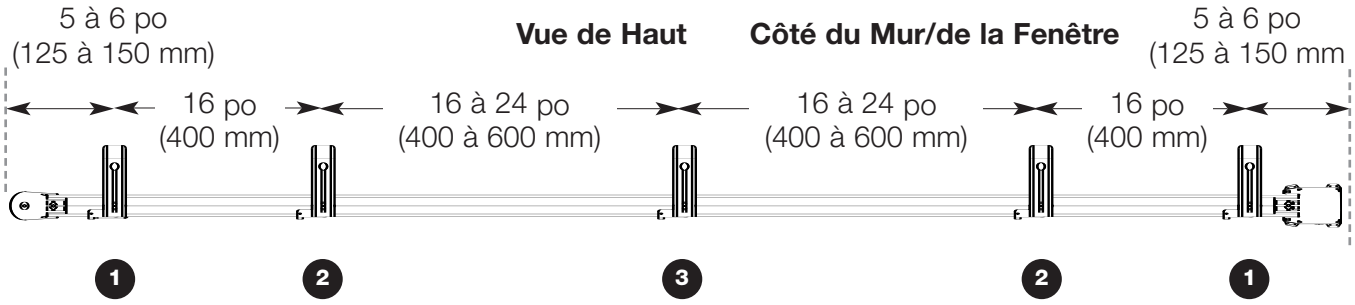

Vue Latérale

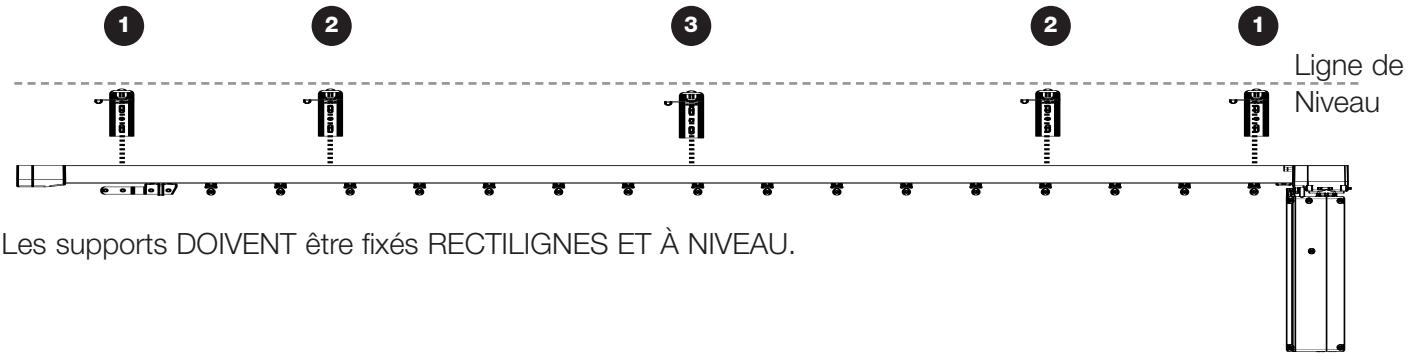

Les supports DOIVENT être fixés RECTILIGNES ET À NIVEAU.

1 Fixation de la Glissière Pour Rideaux

Fixation Murale (suite)

1.2

Fixez la glissière aux supports.

Positionnez tous les bras de levier de v
errou à came à la position déverrouillée.

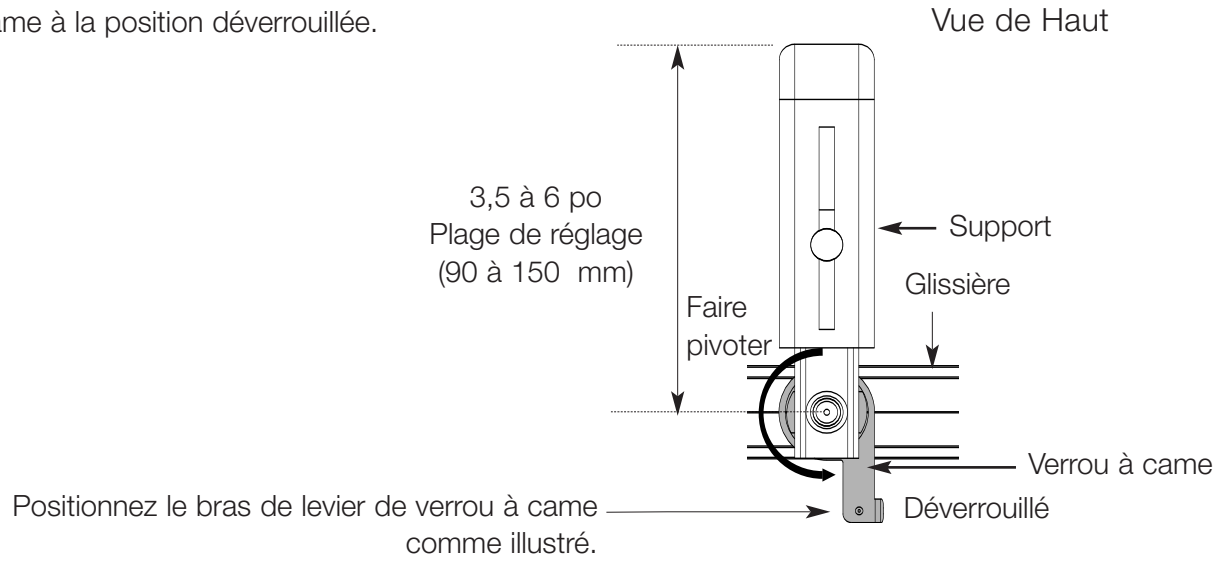

1.3

Positionnez la glissière vers le haut contre les supports à verrou à came et faites pivoter le bras de levier de verrou à came à la position verrouillée.

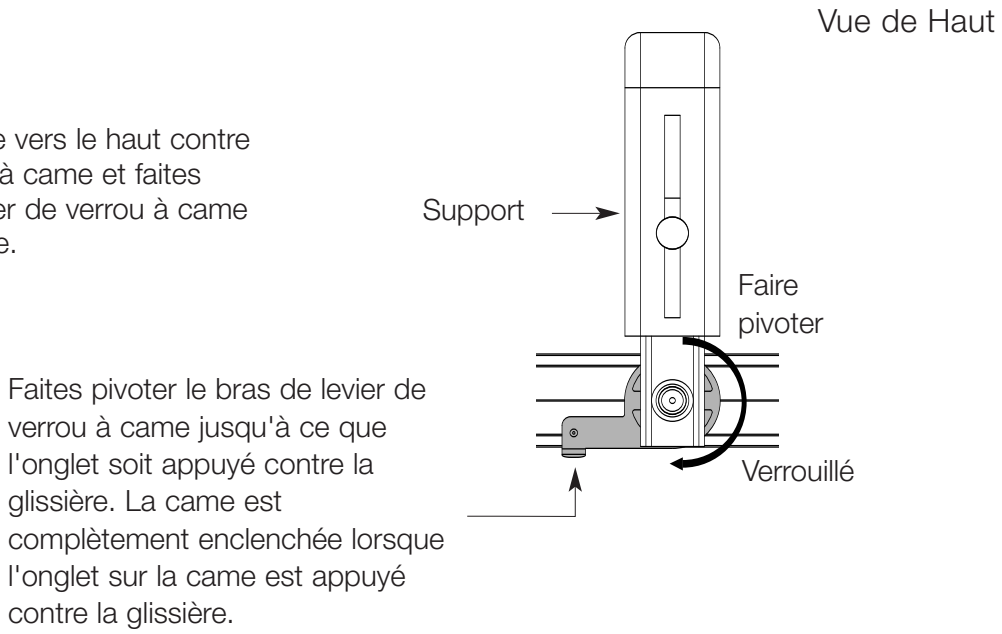

Note: Le verrou à came doit être complètement enclenché.
Si le verrou à came ne s'aligne pas sur la glissière, réglez à nouveau le support.

1 Fixation de la Glissière Pour rideaux

Fixation au Plafond

Note: Toutes les vis doivent être bien fixées à une solive ou à un élément de structure. Serrez les vis pour s'assurer que le verrou à came ne tourne pas librement.

1.4

Fixez la glissière pour rideaux au plafond à l'aide des verrous à came de fixation au plafond. Fixez les verrous à came à l'aide des directives d'espacement illustrées ci-dessous.

1. Les verrous à came fixés aux extrémités de la glissière doivent être positionnés entre 5 po (125 mm) et 6 po (150 mm) de chaque extrémité.
2. Des deux côtés de la glissière, en commençant par le verrou à came de l'extrémité, positionnez le verrou à came qui suit à une distance de 16 po (400 mm) vers l'intérieur.
3. Espacez les verrous à came qui restent de 16 à 24 po (400 à 600 mm).

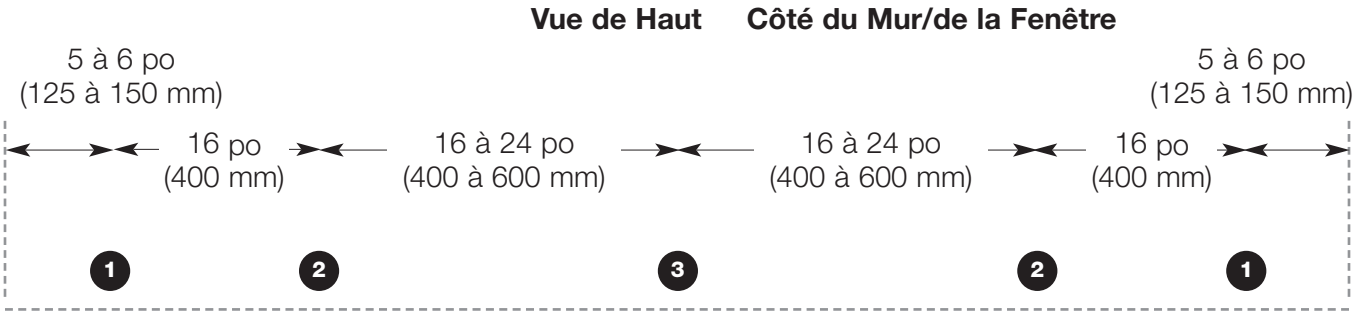

Fixez les verrous à came en ligne droite

Note: Les verrous à came de fixation au plafond doivent être fixés selon une ligne droite et à niveau. Si le contour du plafond n'est pas droit et à niveau, utilisez des cales (non comprises) entre le support de verrou à came et le plafond pour compenser les irrégularités.

Vue Latérale

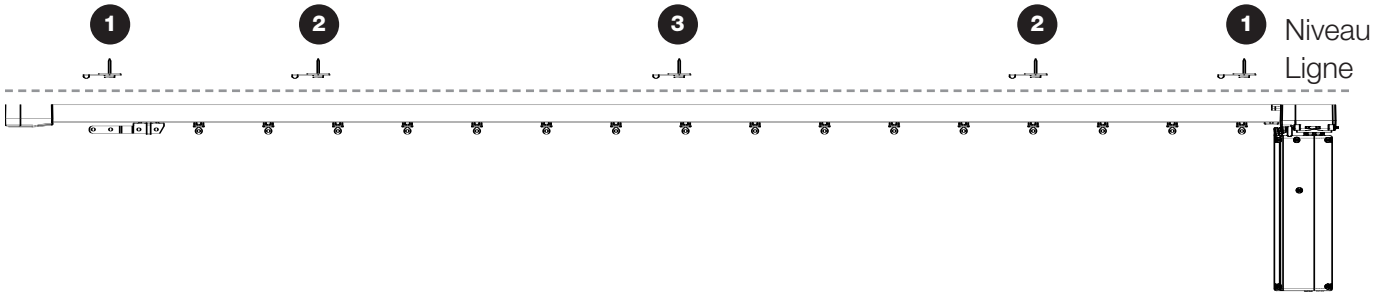

1 Fixation de la Glissière Pour Rideaux

Fixation au Plafond (suite)

1.5

Fixez la glissière aux verrous à came.

Positionnez tous les bras de levier de verrou à came à la position déverrouillée.

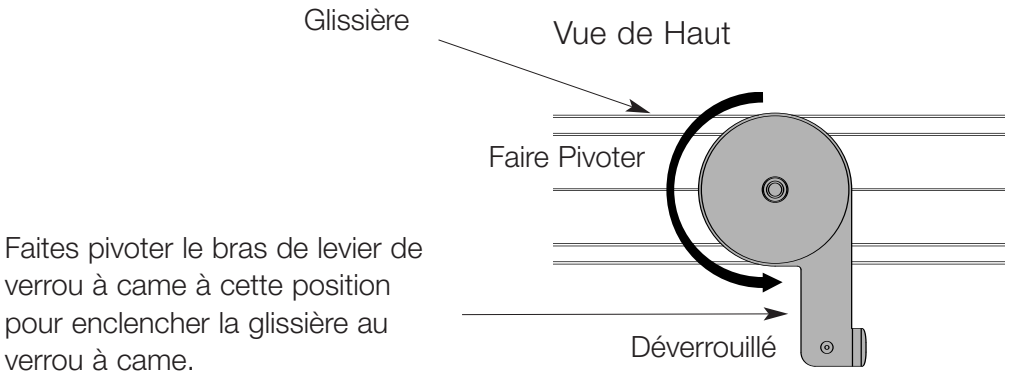

1.6

Positionnez la glissière vers le haut contre les verrous à came et faites pivoter le bras de levier de verrou à came à la position verrouillée.

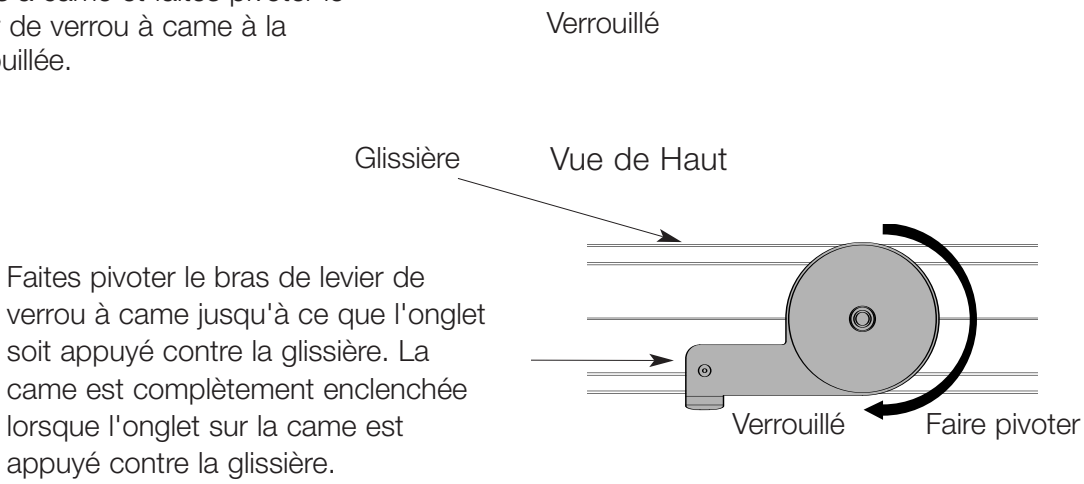

2 Installation des Supports – Systèmes de Tirage à Gauche et à Droite (Tête Froncée)

2.1

Chargement et déchargement des supports

Les supports de rideau sont installés à l'usine. Vérifiez le nombre de supports requis pour votre application et retirez les supports en trop selon les instructions ci-dessous.

2.2

Systèmes à glissière simple à tirage à gauche et à droite.

Le nombre de supports auxiliaires requis est quatre (4) de moins que le nombre total de crochets sur le rideau. Les deux premiers crochets de rideau doivent s'accrocher au support principal et les deux derniers crochets de rideau doivent s'accrocher au boîtier de glissière.

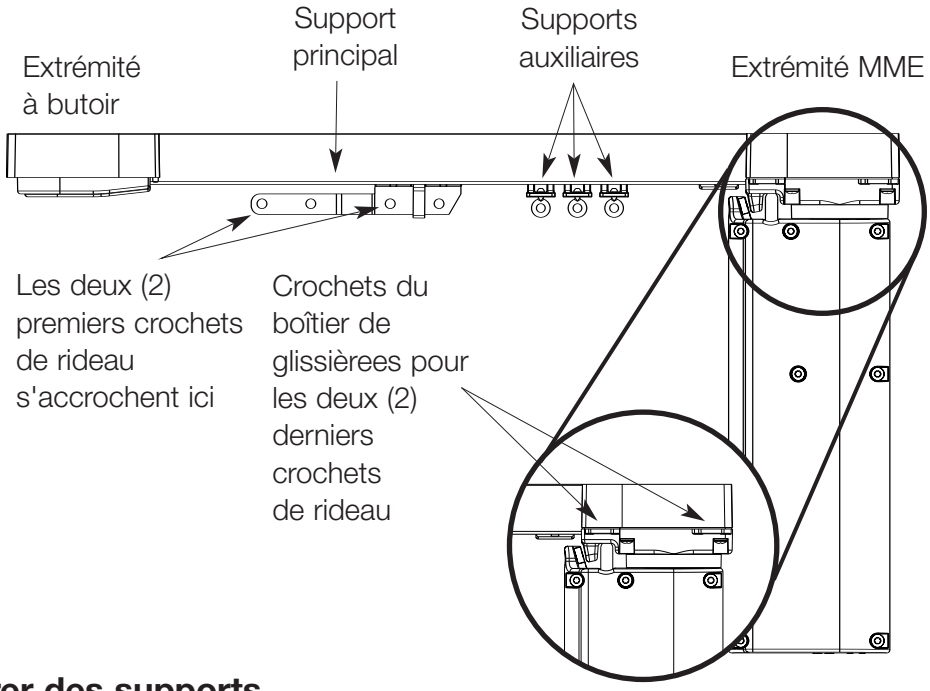

Pour ajouter ou retirer des supports auxiliaires :

Tirage à gauche ou à droite.

1. Extrayez le bouchon carré de l'extrémité MME de la glissière à l'aide d'un tournevis plat.
2. Insérez ou retirez les supports auxiliaires à travers le trou carré de la glissière jusqu'à ce que le bon nombre de supports soit installé.
3. Remettez le bouchon carré en plastique en l'enfonçant dans le trou carré jusqu'à ce qu'il s'emboîte en place.

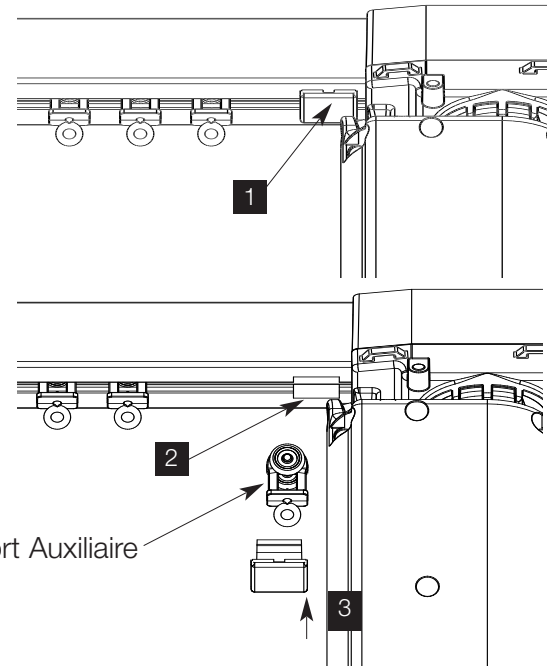

2.3

Systèmes de tirage divisé.

L'extrémité MME de la glissière pour rideaux nécessite quatre (4) supports auxiliaires de moins que le nombre total de crochets sur le rideau. Les deux premiers crochets de rideau doivent s'accrocher au support principal et les deux derniers crochets de rideau doivent s'accrocher au boîtier de glissière.

Le nombre de supports auxiliaires requis est différent pour l'extrémité à butoir. L'extrémité à butoir de la glissière pour rideaux nécessite trois (3) supports auxiliaires de moins que le nombre total de crochets sur le rideau. Les deux premiers crochets de rideau doivent s'accrocher au support principal et le dernier crochet de rideau doit s'accrocher au crochet à oeil du couvercle de l'extrémité à butoir. Voir schéma ci-dessous.

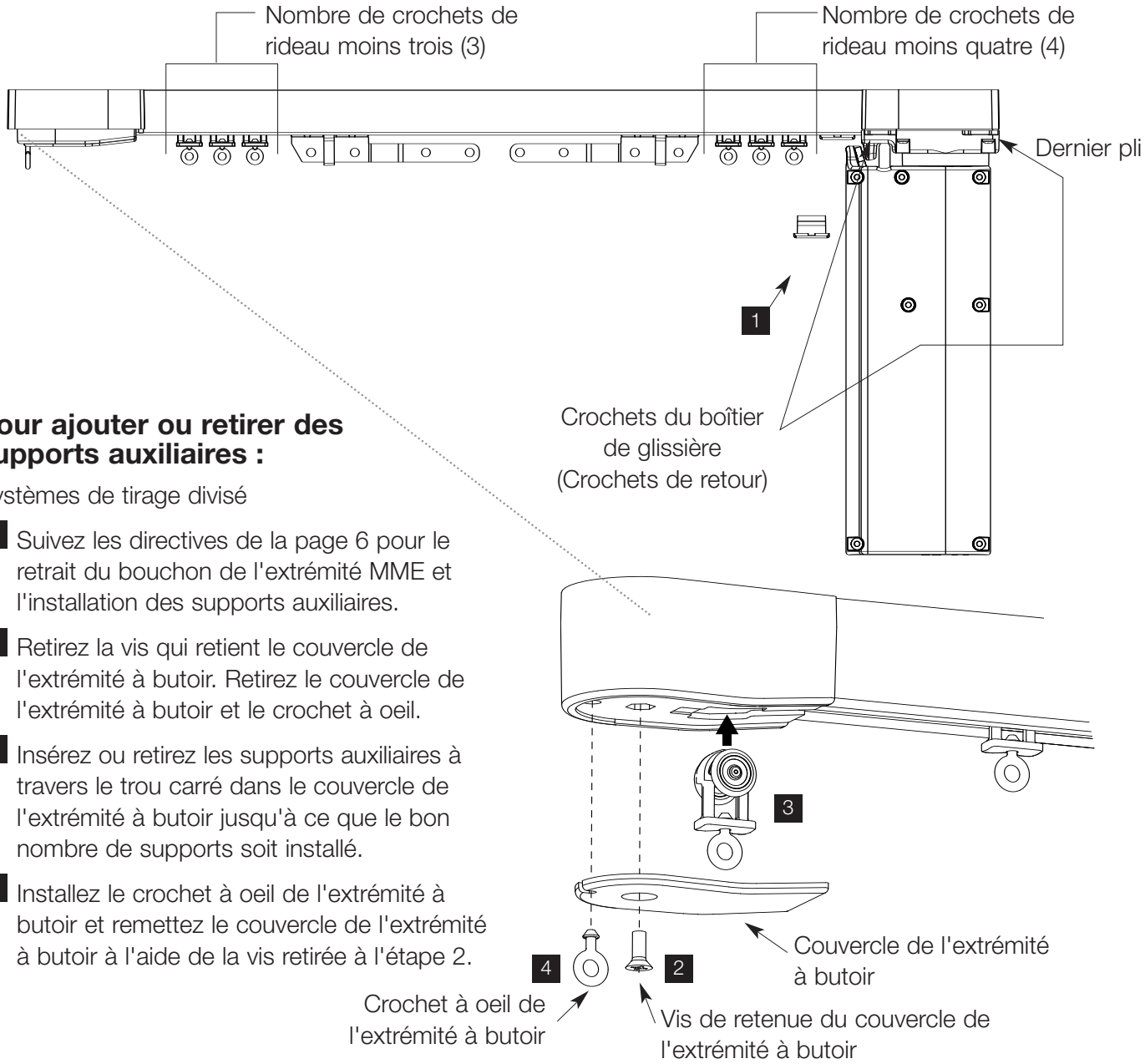

Pour ajouter ou retirer des supports auxiliaires :

Systèmes de tirage divisé

1. Suivez les directives de la page 6 pour le retrait du bouchon de l'extrémité MME et l'installation des supports auxiliaires.
2. Retirez la vis qui retient le couvercle de l'extrémité à butoir. Retirez le couvercle de l'extrémité à butoir et le crochet à oeil.
3. Insérez ou retirez les supports auxiliaires à travers le trou carré dans le couvercle de l'extrémité à butoir jusqu'à ce que le bon nombre de supports soit installé.
4. Installez le crochet à oeil de l'extrémité à butoir et remettez le couvercle de l'extrémité à butoir à l'aide de la vis retirée à l'étape 2.

3 Installation du Mécanisme d'Entraînement Électronique

3.1

Insérez la bride de fixation du mécanisme d'entraînement électronique dans le boîtier de glissière en alignant les onglets de fixation et les arbres d'entraînement.

Enfoncez le mécanisme d'entraînement électronique dans le boîtier de glissière jusqu'à ce que les onglets de fixation soient complètement insérés.

Vue de haut du mécanisme d'entraînement électronique

Vue de dessous du mécanisme d'entraînement électronique

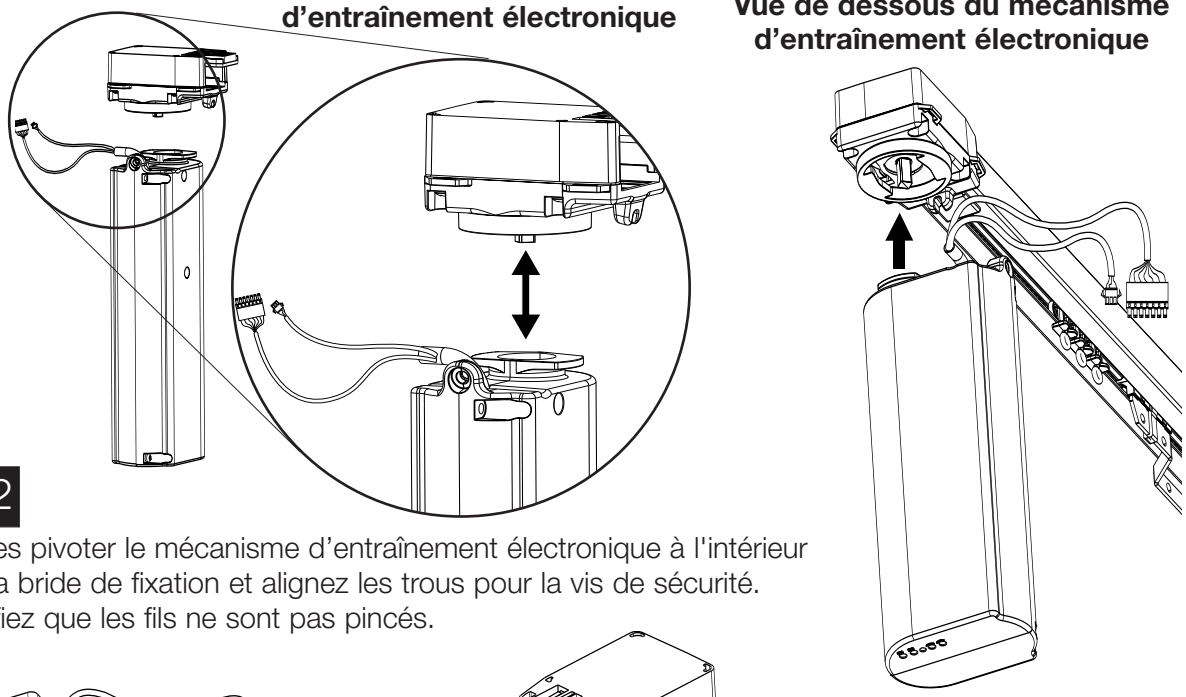

3.2

Faites pivoter le mécanisme d'entraînement électronique à l'intérieur de la bride de fixation et alignez les trous pour la vis de sécurité. Vérifiez que les fils ne sont pas pincés.

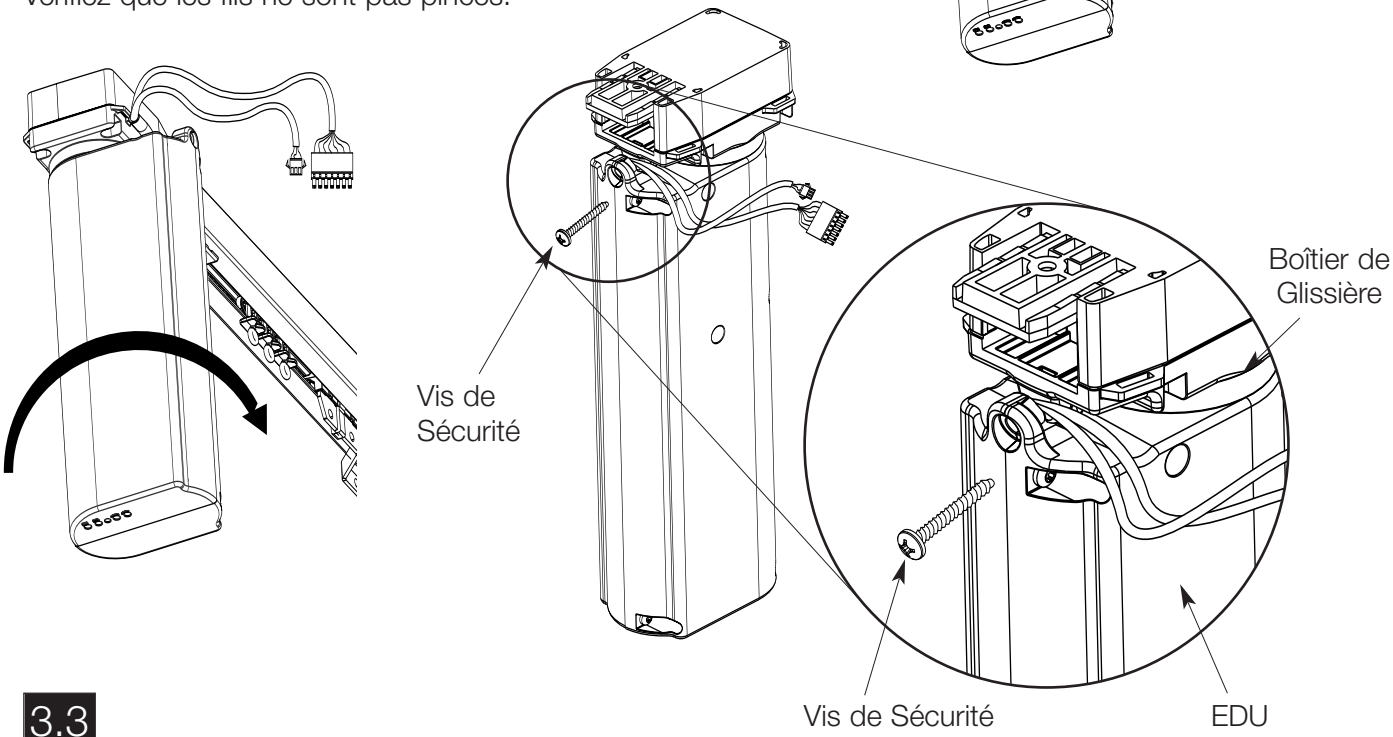

3.3

Mécanisme d'entraînement électronique

4 Accrochage du Rideau

4.1

Réglage du crochet de rideau.

Pour des performances optimales du système, un réglage du crochet de rideau de 0,5 po (12 mm) est requis.

Cela permet au système de fonctionner avec un minimum de bruit et empêche une usure prématurée du support.

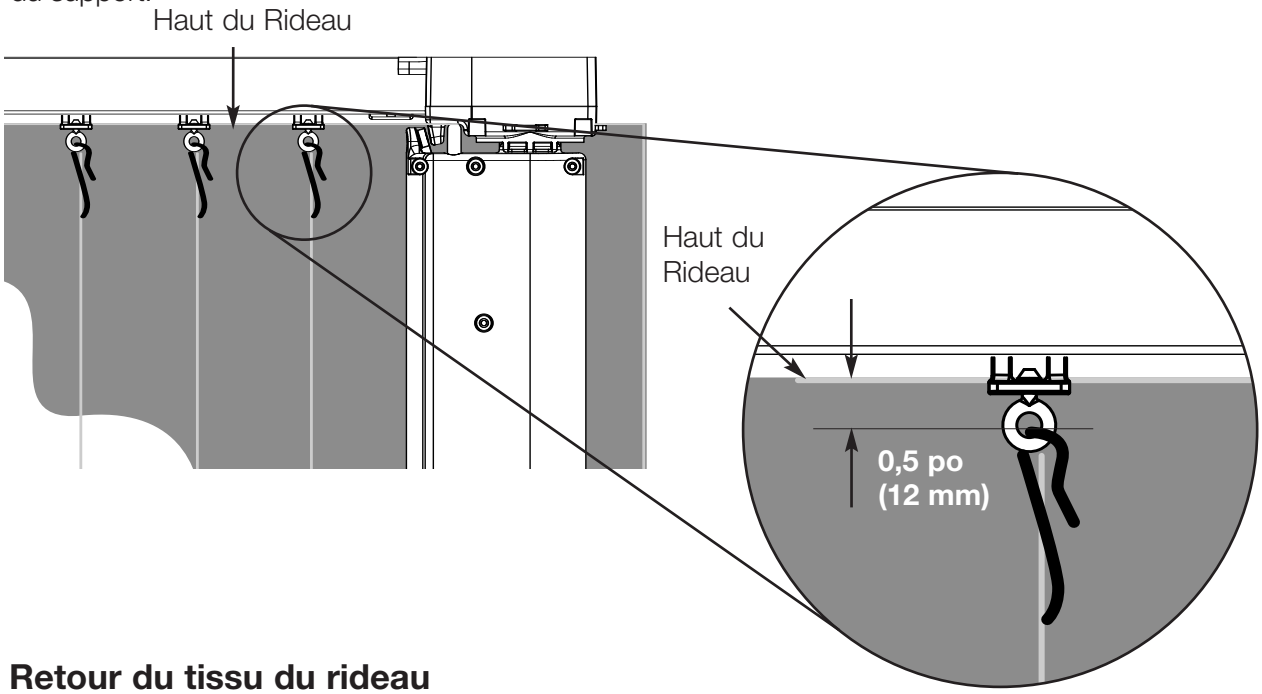

Retour du tissu du rideau

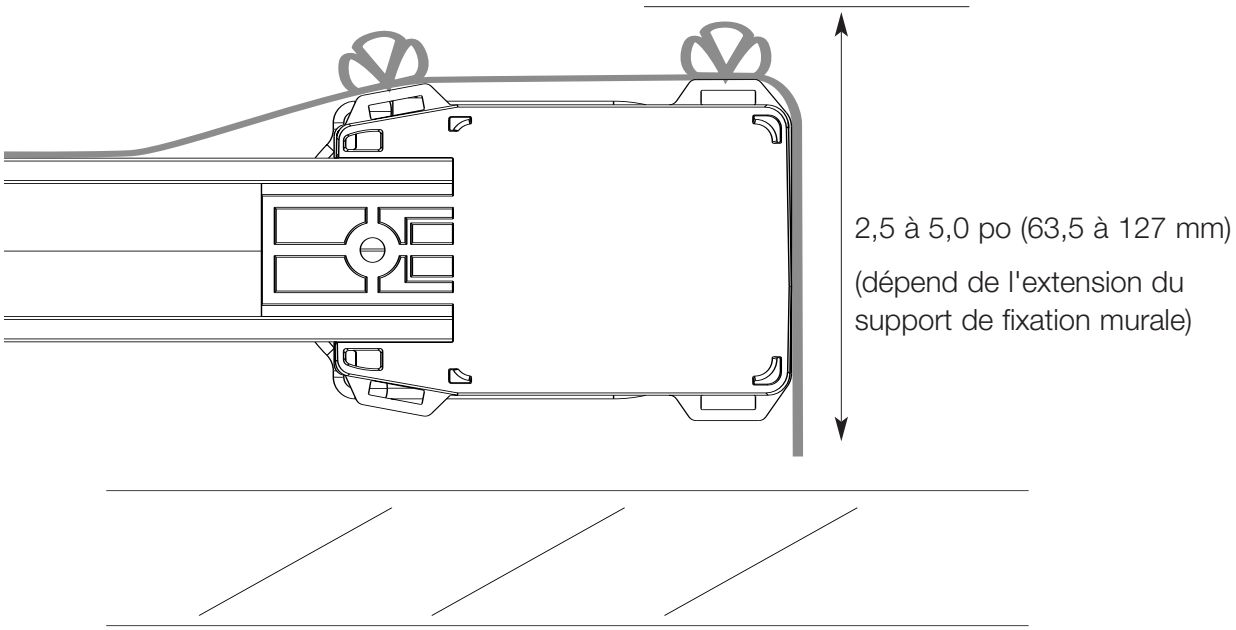

5 Schéma de Câblage

NOTE: Reportez-vous au mode d'emploi du produit individuel pour les détails de câblage et de programmation spécifiques.

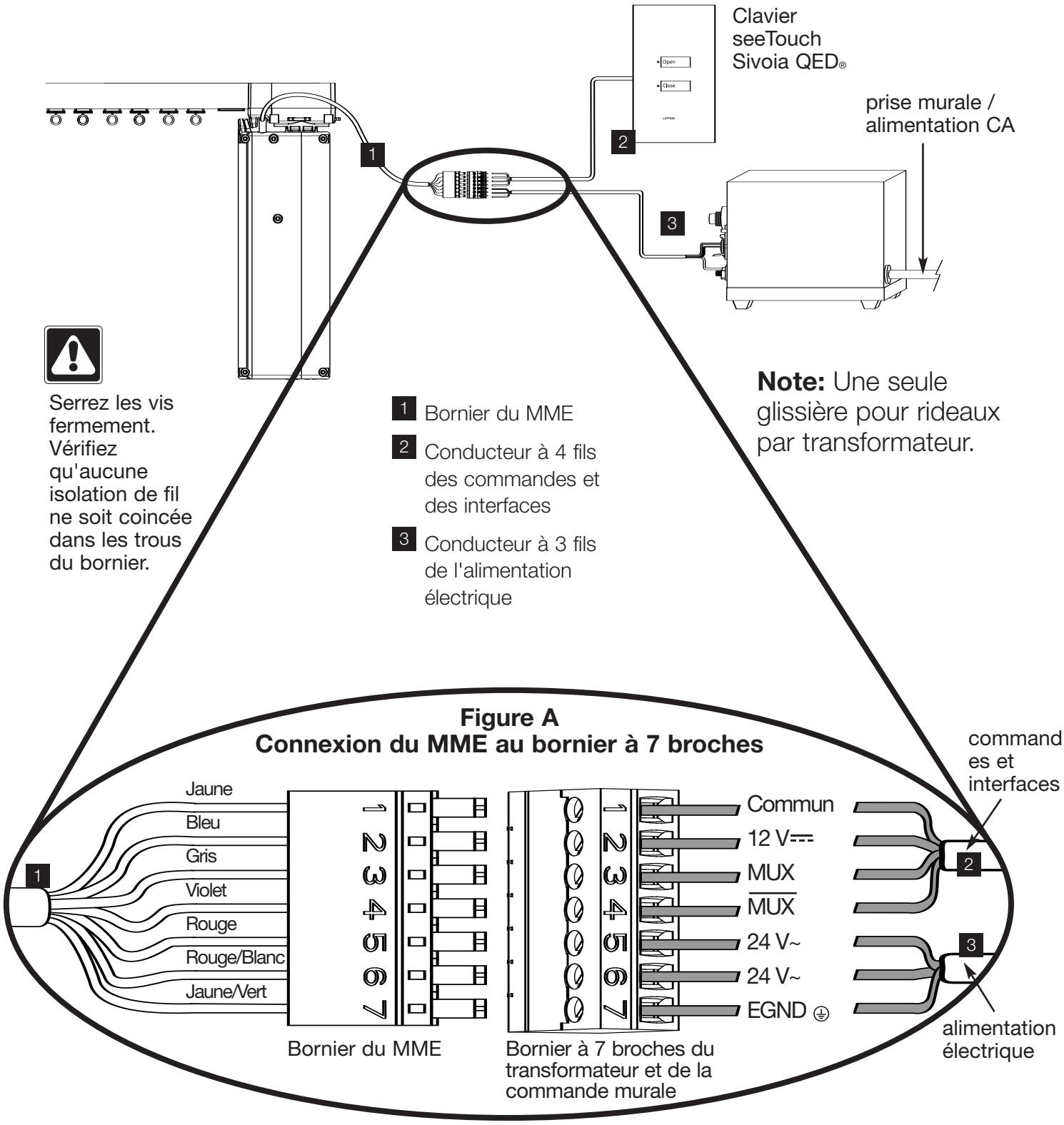

5 Schéma de Câblage (suite)

NOTE: Reportez-vous au mode d'emploi du produit individuel pour les détails de câblage et de programmation spécifiques.

NOTE: Un seul MME peut être alimenté à partir de chaque sortie SVQ-10-PNL.

SVQ-10-PNL

Fournit 24 V~ à 10 stores à rouleaux et/ou glissières pour rideaux.

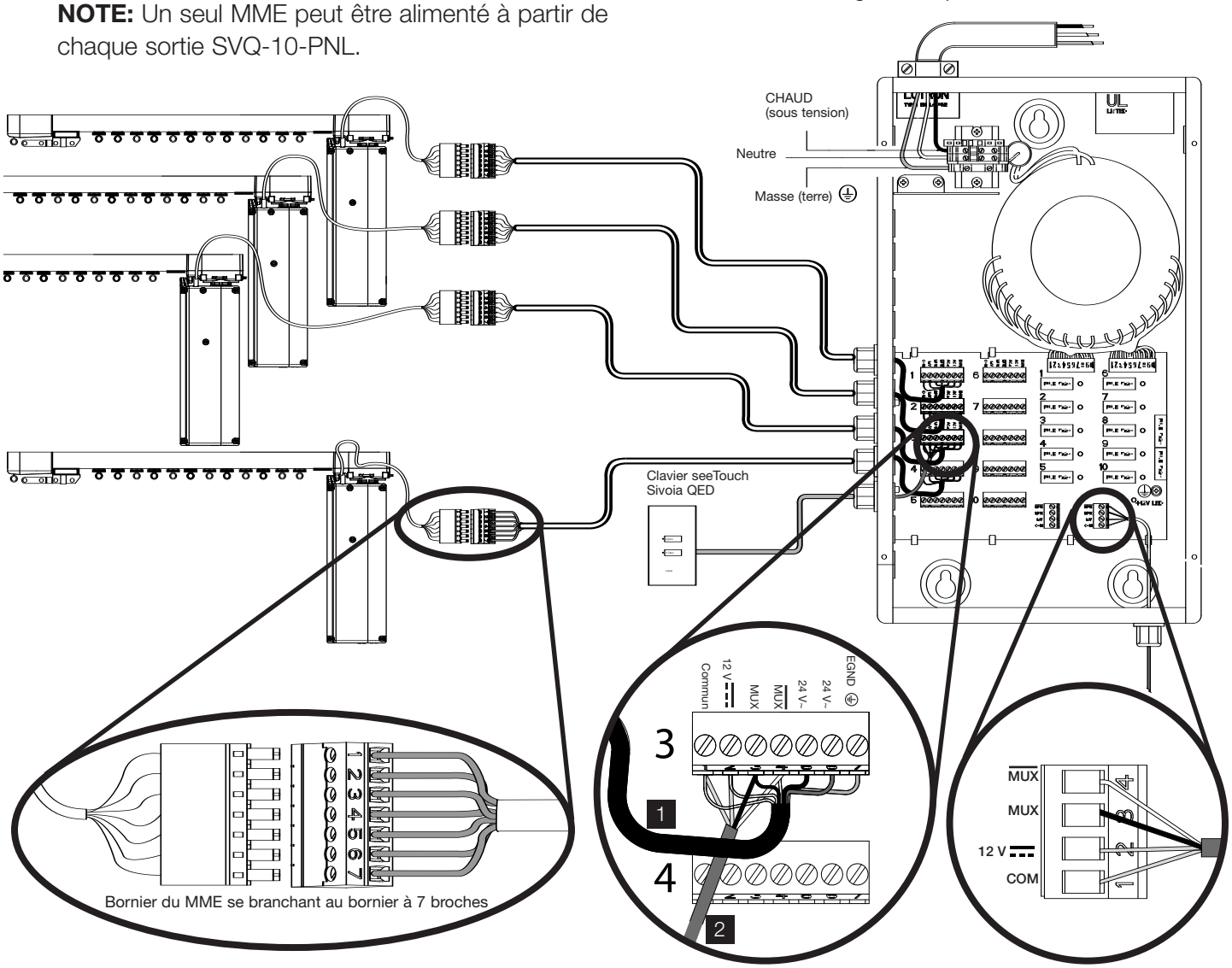

1 Conducteur à 7 fils vers MME

2 Conducteur à 4 fils vers autres panneaux ou commandes

Conducteur à 4 fils vers autres panneaux ou commandes

6 Raccordement des Borniers

6.1

Branchez le bornier du MME dans le bornier 7 broches (de la source d'alimentation/commande).

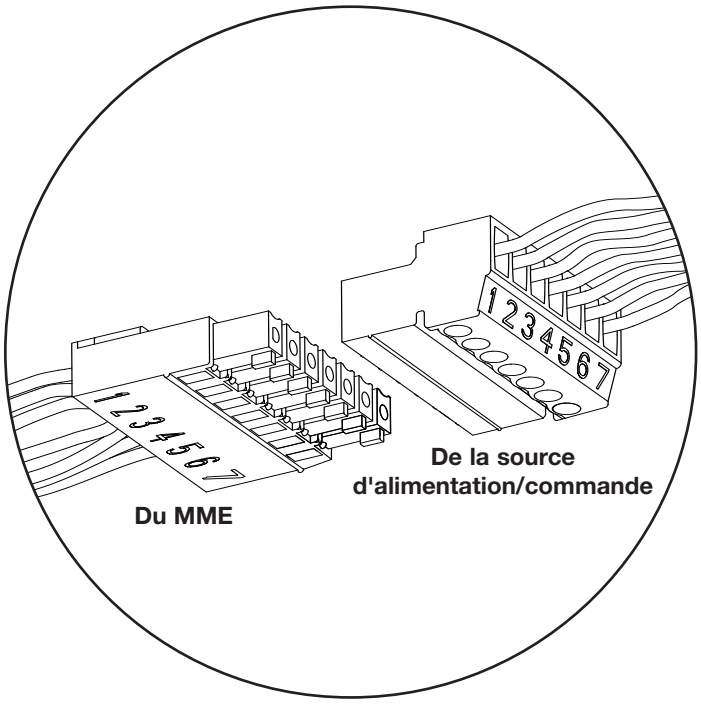

6.2

V rifiez que les borniers sont orient s comme illustr .

6.3

Fixez les borniers avec une attache de c ble de 7 po (178 mm).

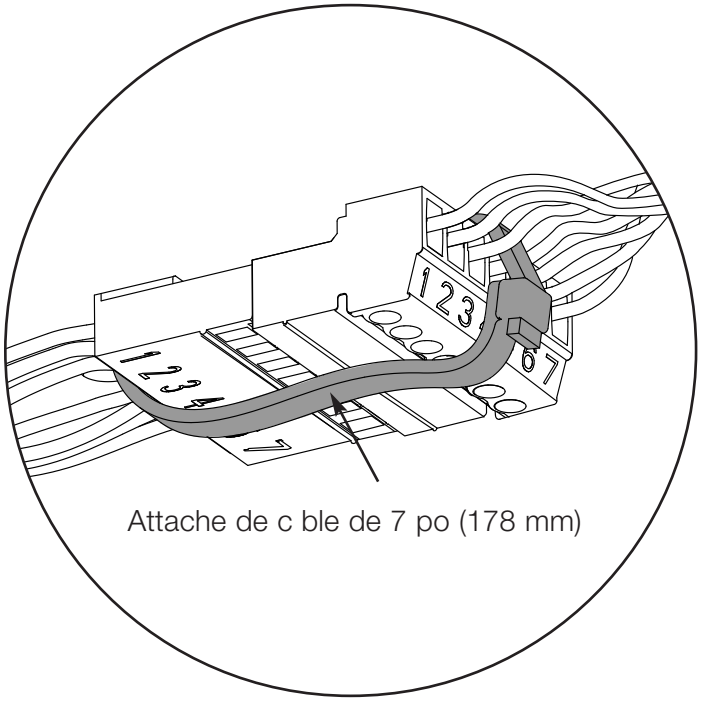

6.4

Utilisez une attache de c ble de 4 po (102 mm) pour dresser les fils afin de les emp cher de frotter contre le tissu du rideau.

7 Commande à Infrarouge (si applicable)

7.1

Fixation de l'oeil IR

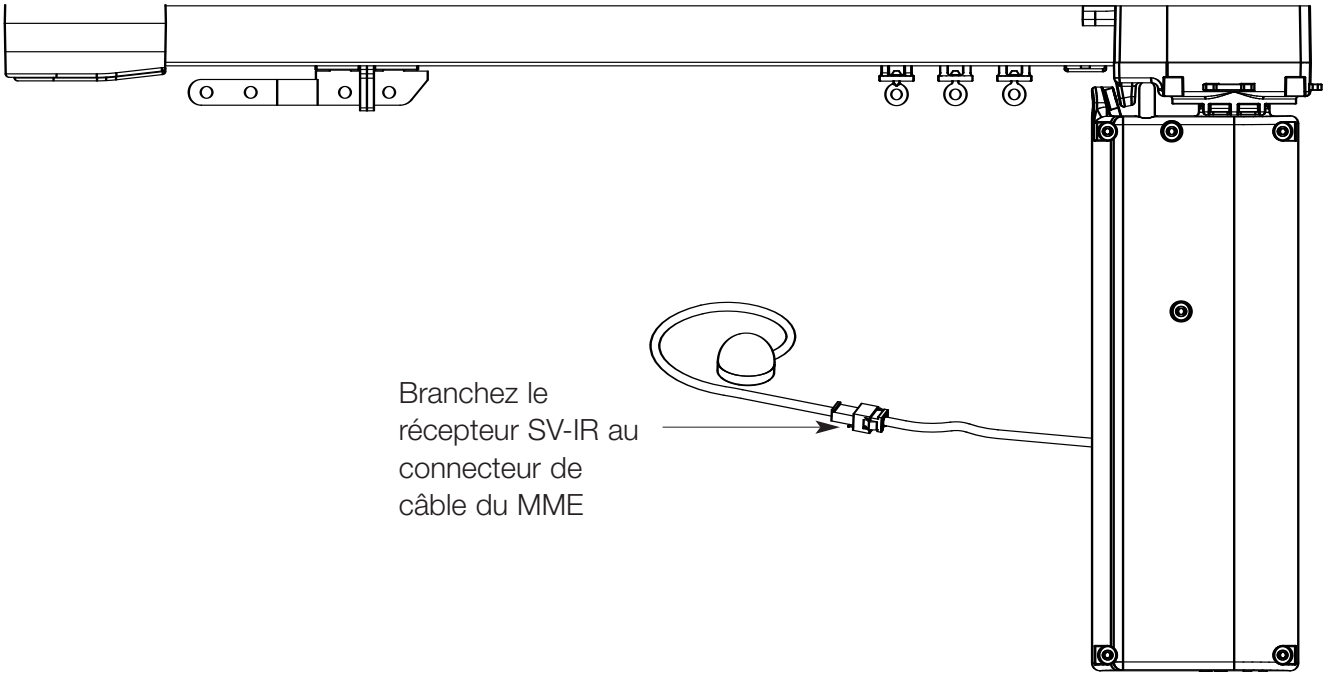

Installez l'oeil IR au mur, au plafond ou même sur un bord immobile du tissu du rideau. Vous assurez que l'emplacement de l'oeil n'est pas obstrué par un objet.

Le SV-IR permet au MME d'être commandé directement par un émetteur manuel à infrarouge Sivoia QED (SVQ-OCIT, SVQ-3PIT, SVQ-4GD-OCIT ou SVQ-4S2G-IT). Le récepteur SV-IR est raccordé au MME au moyen d'un câble de 20 po (500 mm). Cela fournit au récepteur SV-IR suffisamment de mobilité de fixation pour compenser toute interférence de signaux infrarouge causée par un recouvrement décoratif ou de protection pour le système de rideaux.

- Le récepteur doit être placé de sorte à permettre la visibilité directe de réception des signaux infrarouges.
- Le récepteur ne doit **PAS** être installé près des appareils d'éclairage ou exposé à la lumière directe du soleil.
- Le SV-IR doit être situé dans un rayon de 50 pi (15 m) du MEE auquel il est raccordé. Ajoutez jusqu'à cinq câbles d'extension SV-IR-EXT-10 de 10 pi (3 m) chacun.

Note: Un seul SV-IR peut être utilisé par zone. La présence de plusieurs SV-IR dans la même zone causera des problèmes de communication.

8 Réglage Du niveau d'ouverture/de Fermeture Désiré au Moyen du Mécanisme MEE

Réglage du niveau d'ouverture désiré (Open Limit) au moyen du mécanisme MEE

8.1

Appuyez sur le bouton "Limite d'ouverture" (▭). Le voyant DEL vert du mécanisme MEE arrête de clignoter, indiquant que celui-ci est en mode "Set Open Limit" (Régler le niveau d'ouverture).

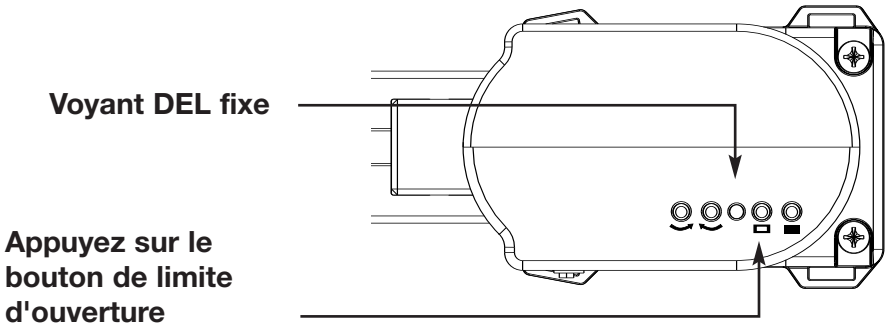

8.2

Au moyen des boutons de réglage ( ), ajustez la position du support principal pour obtenir le niveau d'ouverture désiré.

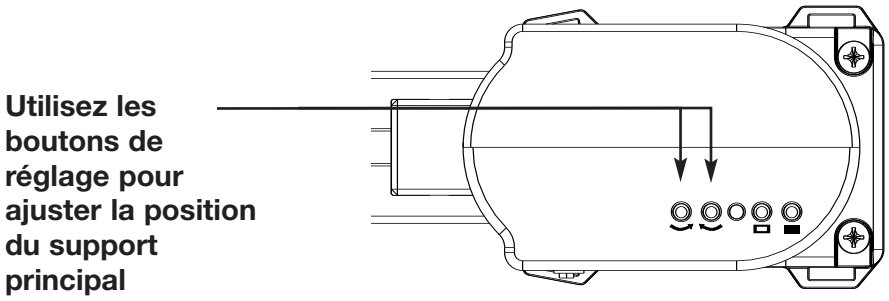

8.3

Appuyez sur le bouton "Open Limit" (▭) pendant cinq secondes. Le voyant DEL vert du mécanisme MEE clignote pendant deux secondes, puis s'éteint. Ceci indique que vous avez programmé avec succès le niveau d'ouverture désiré.

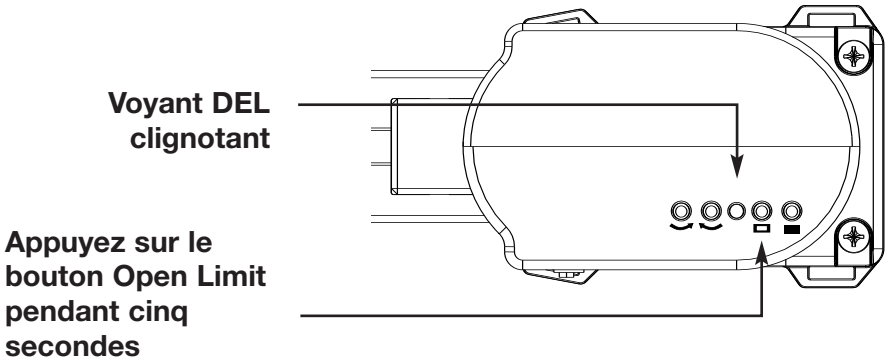

8 Réglage du Niveau d'ouverture/de Fermeture Désiré au Moyen du Mécanisme MEE (suite)

Réglage du niveau de fermeture désiré (Close Limit) au moyen du mécanisme MEE

8.4

Appuyez sur le bouton "Close Limit" (▬). Le voyant DEL vert du mécanisme MEE arrête de clignoter, indiquant que celui-ci est en mode "Set Close Limit" (Régler le niveau de fermeture).

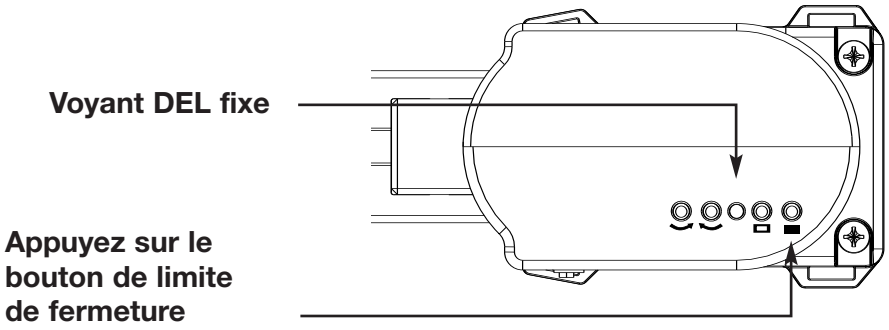

8.5

Au moyen des boutons de réglage ( ), ajustez la position du support principal pour obtenir le niveau de fermeture désiré.

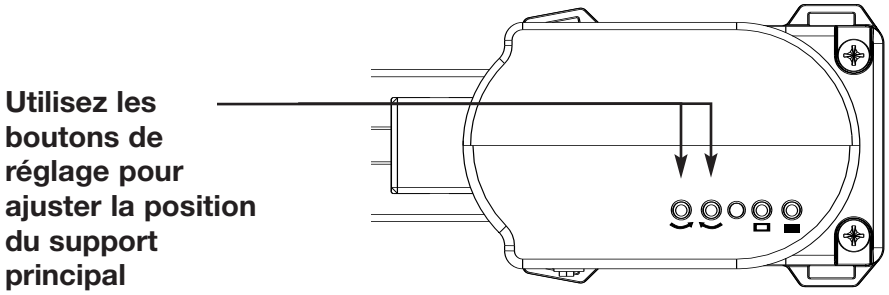

8.6

Appuyez sur le bouton "Close Limit" (▬) pendant cinq secondes. Le voyant DEL vert du mécanisme MEE clignote pendant deux secondes, puis s'éteint. Ceci indique que vous avez programmé avec succès le niveau de fermeture désiré.

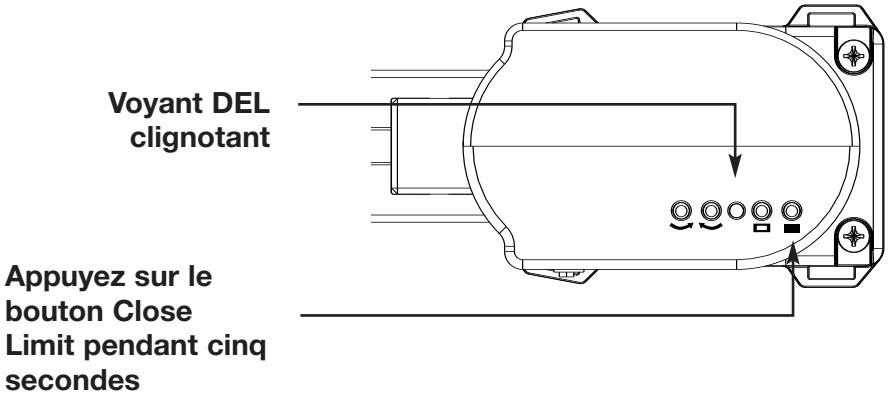

9 Dépannage

9.1

Symptôme	Solution
Les rideaux ne s'ouvrent ou ne se ferment pas.	...Vérifiez l'alimentation vers le MME en appuyant soit sur le bouton “▭” ou “▬” Si le DEL n'est pas vert, Vérifiez que: • le transformateur est alimenté • le MME est câblé correctement • la borne de câblage d'alimentation n'est pas mal câblée ou débranchée ...Essayez d'ouvrir et de fermer les rideaux à l'aide des boutons marqués “ ⌣ ” et “ ⌣ ” sur le MME. Si les rideaux ne réagissent pas, vérifiez s'il y a des obstructions et éliminez-les. ...Vérifiez que les limites d'ouverture et de fermeture sont réglées correctement.
Les rideaux ne réagissent pas aux claviers ou à l'IR.	...Vérifiez que l'alimentation est branchée aux rideaux. ...Vérifiez que le bornier du MME est branché solidement et câblé correctement. ...Si vous utilisez un clavier mural, vérifiez que le clavier mural est câblé correctement. ...Si vous utilisez une télécommande à IR, vérifiez que le récepteur infrarouge SV-IR est câblé correctement au MME et n'est pas obstrué. ...Si vous utilisez une télécommande à IR, vérifiez les piles de l'émetteur.
Les rideaux groupés ne se déplacent pas ensemble.	...Vérifiez que tous les MME sont câblés correctement, y compris l'alimentation et le comm Link. ...Vérifiez la programmation du MME • affectation • adressage
Les rideaux ne s'ouvrent ou ne se ferment pas complètement.	...Vérifiez que les limites d'ouverture et de fermeture sont réglées correctement. ...Vérifiez que le tissu des rideaux n'est pas bloqué ou coincé. ...Vérifiez que le tissu des rideaux pend seulement de deux trous du support principal.
Lors du réglage des limites, le MME s’arrête ou le support principal s'immobilise.	...Vous assurez de ne pas heurter le support principal dans l'extrémité de la glissière avec force. (Mode réinitialisation). ...Le tissu du rideau est coincé.

Pour de plus amples renseignements techniques, visitez le site Web : www.luton.com/shadingsolutions ou contactez l’assistance technique de Lutron en composant le 1-800-523-9466

Garantie limitée

ÉTENDUE

La garantie limitée (“Garantie”) couvre le (a) système de rideaux Sivoia QED (“système de rideaux Sivoia QED”), (b) le système de store manuel et (c) le système de store à courant alternatif ou a/c (chacun des éléments qui précèdent étant un “Système”) fournis par Lutron.

Le client reconnaît et accepte que l'utilisation du Système constitue une acceptation de toutes les conditions de la présente garantie.

GARANTIE LIMITÉE

Sujet aux exclusions et aux restrictions décrites ci-dessous, Lutron garantit que chaque Système sera exempt de défauts de fabrication à partir de la date d’expédition par Lutron pour une période (a) d'un an pour les commandes murales, les interfaces et les accessoires de système du système de rideaux Sivoia QED (“composants Sivoia QED externes”) et (b) de huit ans pour les autres Systèmes et le mécanisme d’entraînement électronique, le tissu du store et le matériel du store du système de rideaux Sivoia QED. En cas de défaut de fabrication dans les composants Sivoia QED externes, si le client avise promptement Lutron du défaut pendant la période de garantie d'un an et, si exigé par Lutron, retourne les pièces défectueuses, Lutron pourra, à son choix, soit réparer les pièces défectueuses ou fournir des pièces de rechange comparables. En cas de défaut de fabrication d’un des composants d’un Système autre que les composants Sivoia QED externes, si le client avise promptement Lutron du défaut pendant la période de garantie de huit ans et, si exigé par Lutron, retourne les pièces défectueuses, Lutron pourra, à son choix, soit réparer les pièces défectueuses ou fournir des pièces de rechange comparables ou émettre un crédit au client pour le prix d'achat de pièces de rechange comparables achetées chez Lutron comme mentionné ci-dessous:

Les pièces de rechange pour le Système fournies par Lutron ou, à sa seule discrétion, un vendeur approuvé peuvent être neuves, usagées, réparées, remises à neuf et/ou fabriquées par un fabricant différent.

Nombre d'années à partir de la date d’expédition	Pourcentage du coût des pièces de rechange crédité par Lutron
Jusqu'à 2	100 %
Plus de 2 mais pas plus de 5	50%
Plus de 5 mais pas plus de 8	25%
Plus de 8	0%

EXCLUSIONS ET RESTRICTIONS

La présente garantie s'annulera, et Lutron et ses fournisseurs n'auront aucune responsabilité sous la présente garantie, si Lutron ou ses représentants ne peuvent pas accéder aux composants du système pour inspecter, diagnostiquer des problèmes ou réparer le Système ou un de ses composants suite à l'inaccessibilité de tels composants à l'intérieur d'une structure.

La présente garantie ne couvre pas, et Lutron et ses fournisseurs ne sont pas responsables des points suivants :

1. Un dommage, une panne ou un mauvais fonctionnement diagnostiqué par Lutron ou une tierce partie approuvée par Lutron, causé par l'usure normale, l'abus, une mauvaise utilisation, une installation incorrecte, la négligence, un accident, une interférence ou des facteurs environnementaux, tels que (a) l'utilisation de fusibles ou de disjoncteurs incorrects sur le circuit; (b) l'omission d'installer, de maintenir et de faire fonctionner le Système en respectant les instructions d'utilisation fournies par Lutron et les clauses applicables du Code national de l'électricité et des normes de sécurité d’Underwriter's Laboratories; (c) l'utilisation de dispositifs ou accessoires incompatibles; (d) une ventilation incorrecte ou insuffisante; (e) des réparations ou des réglages ou des modifications sans autorisation; (f) le vandalisme; (g) une catastrophe naturelle, telle qu'un incendie, un éclair, une inondation, une tornade, un tremblement de terre, un ouragan ou tout autre problème indépendant de la volonté de Lutron; ou (h) une exposition directe aux matériaux corrosifs.
2. Les frais de main d'oeuvre sur les lieux pour diagnostiquer les problèmes et retirer, réparer, remplacer, régler, réinstaller et/ou reprogrammer le Système ou un de ses composants.
3. Les composants et l'équipement externe au Système, tel que, l'éclairage et les systèmes d'automatisation non-Lutron ; l'installation de câblage pour l'équipement audio-visuel; et les horodateurs, les capteurs optiques et les détecteurs de mouvements non-Lutron.
4. Le coût de réparation ou de remplacement d'autres biens endommagés lorsqu'un Système ne fonctionne pas correctement, même si le dommage a été causé par le Système.

LA PRÉSENTE GARANTIE REMPLACE TOUTE AUTRE GARANTIE EXPRESSE. TOUTE GARANTIE IMPLICITE, Y COMPRIS LES GARANTIES IMPLICITES DE QUALITÉ MARCHANDE ET D'APTITUDE À L'EMPLOI, EST LIMITÉE À HUIT ANS À PARTIR DE LA DATE D'EXPÉDITION, SAUF QUE DE TELLES GARANTIES IMPLICITES SONT LIMITÉES À UN AN À PARTIR DE LA DATE D'EXPÉDITION POUR LES COMPOSANTS SIVOIA EXTERNES.

AUCUN AGENT, EMPLOYÉ OU REPRÉSENTANT A L'AUTORITÉ DE LIER LUTRON À TOUTE AFFIRMATION, REPRÉSENTATION OU GARANTIE CONCERNANT LES SYSTÈMES. À MOINS QU'UNE AFFIRMATION, REPRÉSENTATION OU GARANTIE FAITE PAR UN AGENT, UN EMPLOYÉ OU UN REPRÉSENTANT NE SOIT SPÉCIFIQUEMENT INCLUSE AUX PRÉSENTES OU DANS UN DOCUMENT IMPRIMÉ FOURNI PAR LUTRON, ELLE NE CONSTITUE PAS LA BASE D'UNE ENTENTE ENTRE LUTRON ET LE CLIENT ET NE PEUT ÊTRE EXÉCUTOIRE PAR LE CLIENT DE QUELQUE MANIÈRE.

EN AUCUN CAS LUTRON OU TOUTE AUTRE PARTIE SERA RESPONSABLE POUR DES DOMMAGES EXEMPLAIRES, INDIRECTS, ACCESSOIRES OU SPÉCIAUX (Y COMPRIS, MAIS NON LIMITÉ À, DES DOMMAGES POUR BLESSURES PERSONNELLES, MANQUEMENT À UNE OBLIGATION, Y COMPRIS DE BONNE FOIS OU DE SOIN RAISONNABLE, LA NÉGLIGENCE, OU QUELQUE AUTRE PERTE), NI POUR UNE RÉPARATION ENTREPRISE SANS LE CONSENTEMENT ÉCRIT DE LUTRON EN RELATION DE QUELQUE MANIÈRE À L'INSTALLATION, LA DÉSINSTALLATION, L'UTILISATION OU L'INCAPACITÉ D'UTILISER LE SYSTÈME OU AUTRE EN RELATION AVEC TOUTE CLAUSE DE CETTE GARANTIE, MÊME EN CAS DE FAUTE, DE TORT (Y COMPRIS LA NÉGLIGENCE), LA STRICTE RESPONSABILITÉ, LA RUPTURE DE CONTRAT OU LA VIOLATION DE GARANTIE DE LUTRON OU DE TOUTE AUTRE PARTIE, ET MÊME SI LUTRON OU TOUT AUTRE PARTIE A ÉTÉ AVISÉ DE LA POSSIBILITÉ DE TELS DOMMAGES.

NONOBSTANT TOUT DOMMAGE QUE LE CLIENT PEUT ENCOURIR POUR QUELQUE RAISON (Y COMPRIS, SANS RESTRICTION, TOUT DOMMAGE DIRECT ET TOUS LES DOMMAGES ÉNUMÉRÉS CI-DESSUS), LA RESPONSABILITÉ ENTIÈRE DE LUTRON ET DE TOUTE AUTRE PARTIE SOUS CETTE GARANTIE POUR TOUTE RÉCLAMATION POUR DOMMAGES SURVENANT EN RELATION AVEC LA FABRICATION, LA VENTE, L'INSTALLATION, LA LIVRAISON, L'UTILISATION, LA RÉPARATION OU LE REMPLACEMENT DU SYSTÈME, ET LE SEUL RECOURS DU CLIENT POUR CE QUI PRÉCÈDE, SERA LIMITÉ AU MONTANT PAYÉ PAR LE CLIENT POUR LE SYSTÈME. LES RESTRICTIONS, LES EXCLUSIONS ET LES CLAUSES DE NON-RESPONSABILITÉ QUI PRÉCÈDENT S'APPLIQUERONT À L'ÉTENDUE MAXIMALE PERMIS PAR LA LOI APPLICABLE, MÊME SI UN RECOURS ÉCHOUE DANS SON OBJECTIF PREMIER.

LA PRÉSENTE GARANTIE VOUS DONNE DES DROITS LÉGAUX SPÉCIFIQUES. VOUS POUVEZ ÉGALEMENT AVOIR D'AUTRES DROITS QUI VARIENT D'UN ÉTAT À L'AUTRE. CERTAINS ÉTATS NE PERMETTANT PAS LES RESTRICTIONS SUR LA DURÉE D'UNE GARANTIE IMPLICITE OU L'EXCLUSION OU LA RESTRICTION DE DOMMAGES INDIRECTS OU ACCESSOIRES, LES RESTRICTIONS OU LES EXCLUSIONS SUSMENTIONNÉES PEUVENT NE PAS S'APPLIQUER À VOUS.

RÉCLAMATIONS DE GARANTIE, ASSISTANCE TECHNIQUE ET INFORMATION CONCERNANT LA GARANTIE.

Contactez le centre d'assistance technique de Lutron aux numéros fournis à la page suivante ou votre représentant local des ventes Lutron pour toute question concernant l'installation ou l'utilisation du Système ou la présente garantie, ou pour faire une réclamation de garantie. Veuillez fournir le numéro de modèle exact lors de votre appel.

Ces produits peuvent être protégés par un ou plusieurs des brevets américains suivants : 6,935,403; 6,983,783 et 6,994,145 ainsi que des brevets étrangers correspondants. Brevets américains et étrangers émis et en instance.

Lutron, le logo de Sunburst et Sivoia sont les marques déposées, et Sivoia QED et "Lighting Controls" sont les marques de commerce de Lutron Electronics Co., Inc.

Notes

Notes

Notes

Assistance technique

SIÈGE MONDIAL

Lutron Electronics Co., Inc.
7200 Suter Road
Coopersburg, PA 18036
États-Unis
Tél.: +1-610-282-3800
Fax:+1-610-282-1243

SIÈGE ASIE

Lutron GL Ltd.
15 Hoe Chiang Road
#07-03 Tower Fifteen
Singapore 089316
Tél.: +65-6220-4666
Fax: +65-6220-4333
lutronsea@lutron.com

SIÈGE EUROPE

Lutron GL Ltd.
6 Sovereign Close
London, E1W 3JF
Royaume-Uni
Tél.: +44-(0)20-7702-0657
Fax: +44-(0)20-7480-6899

SERVICE À LA CLIENTÈLE/DE COMMANDES

RU +44-(0)20-7702-0657 –
de 9 h à 18 h TU
É.-U. +1-610-282-3800 –
de 8 h à 20 h HNE

COURRIER ÉLECTRONIQUE DU SERVICE À LA CLIENTÈLE

shadinginfo@lutron.com

ASSISTANCE ET SERVICES TECHNIQUES

É.-U. +1-610-282-3800 –
24 h sur 24, 7 jours sur 7
RU +44-(0)20-7702-0657
de 9 h à 18 h TU

INTERNET:
www.lutron.com

AUTRES BUREAUX DE VENTES LUTRON:

Allemagne
Tél.: +49-309-710-4590
Fax: +49-309-710-4591
SANS FRAIS
00800-5887 6635

France
Lutron Ltc, S.A.R.L.-Paris
90 rue Villiers
92300 Levallois Perret,
France
Tél.: +33-1-41-05-42-80
Fax: +33-1-41-05-01-80
SANS FRAIS: 0800.90.12.18
lutronfrance@lutron.com

Espagne-Madrid
Tél.: +34-91-567-84-79
Fax: +34-91-567-84-78
SANS FRAIS 0900-948-944

Espagne-Barcelona
Tél.: +34-93-496-57-42
Fax: +34-93-496-57-50
SANS FRAIS 0900-948-944

Hong Kong
Tél.: +852-2104-7733
Fax: +852-2104-7633

Beijing
Tél.: +86-10-5877-1817
Fax: +86-10-5877-1816

Singapour
LUTRON GL Ltd. -
Singapore
15 Hoe Chiang Road
#7-03 Tower 15
Singapore 089316
Tél.: +65-6220-4666
Fax: +65-6220-4333

Japon
Tél.: +81-3-5575-8411
Fax: +81-3-5575-8420

©2007 LUTRON Electronics Co., Inc.

Imprimé aux États-Unis
P/N 045-121-10 Rev A.

LUTRON